scemama sa
Machines-outils / neuf et occasion - Machines-tools / second-hand
Werkzeugmaschinen / neu und gebraucht
Route de Soleure 145
CH-2504 Bienne / Switzerland
Tél +41 (0)32 344 20 60
fax +41 (0)32 344 20 66
www.scemama.ch info@scemama.ch

→ PERCEUSE D'ÉTABLI **NE 320**
PERCEUSE À COLONNE **NC 320**

CONCEPTION ET FABRICATION FRANÇAISE

Conception et réalisation françaises.
Conformes aux normes européennes CE.

www.cincinnativr.fr

Equipement standard

- Réglage de la profondeur de perçage par vernier circulaire avec roue libre.
- Version établi : tête réglable en hauteur avec manivelle de monte et baisse sur la tête.
- Version colonne : table rectangulaire TR avec monte et baisse de la table par crémaillère.

	NE 320	NE 320	NC 320	NC 320
Nombre de vitesses	5	10	5	10
Prix H.T. (euros)	3'930 €	4'320 €	4'490 €	4'850 €

Caractéristiques techniques

Capacité de perçage - Acier 60 kg (mm)	32
Capacité de taraudage	M20
Cône de broche	CM 3
Diamètre du fourreau de broche (mm)	80
Course de broche (mm)	125
Alimentation standard (Volt) Nous consulter pour une autre tension	Tri/400
Distance broche colonne (mm)	235
Diamètre de la colonne (mm)	100

5 vitesses : 245-440-740-1120-2200 tr/mn
10 vitesses : 180-330-560-930-1670-390-700-1170-1950-3500 tr/mn

NE 320

- Poids : 210 kg
- Table : 615 x 400 mm
- 2 rainures en T 14 mm
- Entraxe : 140 mm

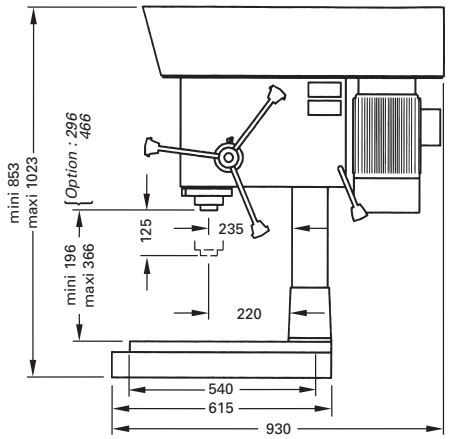

NC 320

- Poids : 270 kg
- Table TR : 360 x 340 mm
- Table TCE : 370 x 370 mm
- 2 Rainures en T 14 mm
- Entraxe : 140 mm

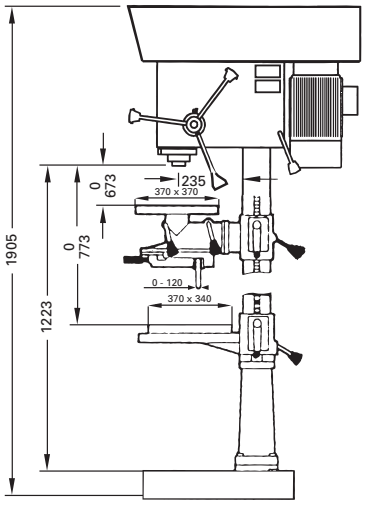

Options accessoires

Pour version colonne : table carrée réversible avec étau à l'opposé TCE	910 €
Cône CM4 (sur version 10 vitesses)	290 €
Taraudage avec fonction débourrage par pédale et inversion en fond de trou par détecteur de position	1'430 €
Eclairage 24 Volts	290 €
Arrosage : Version établi : Version colonne :	 570 € 670 €
Socle avec cuvette : Standard : Avec porte et tablette :	 780 € 1'070 €
Dispositif descente micrométrique	480 €
Descente automatique embrayage électromagnétique 1 avance : 0,1 mm/tr	2'360 €
Colonne rehaussée en version établi 100 ou 200mm	180 €
Socle mécanicien (pour perceuse à colonne) 615x400 2 Rainures en T 14mm Entraxe : 140mm	300 €
Arbre de montage CM3/B16 avec mandrin Autoserrant 2,5 à 16mm	160 €
Kit de taraudage en CM3	680 €
Etau de perçage ouverture et largeur de mors 120mm EP120 BF	440 €
Fluoperçage	NC
Sécurité renforcée pour éducation Nationale (éclairage 24V inclus)	570 €
Têtes multibroches	NC

Etau EP 120 BF

Tête multibroches

Kit taraudage